リンクシャワー LS 型

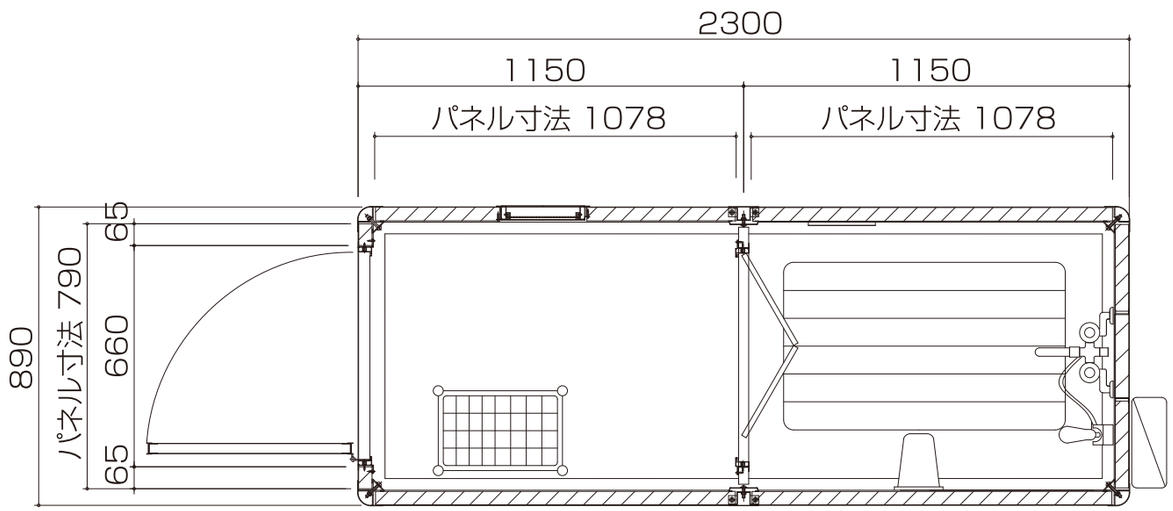
2300
1150
1150
パネル寸法 1078
パネル寸法 1078
890
パネル寸法 790
65
660
65

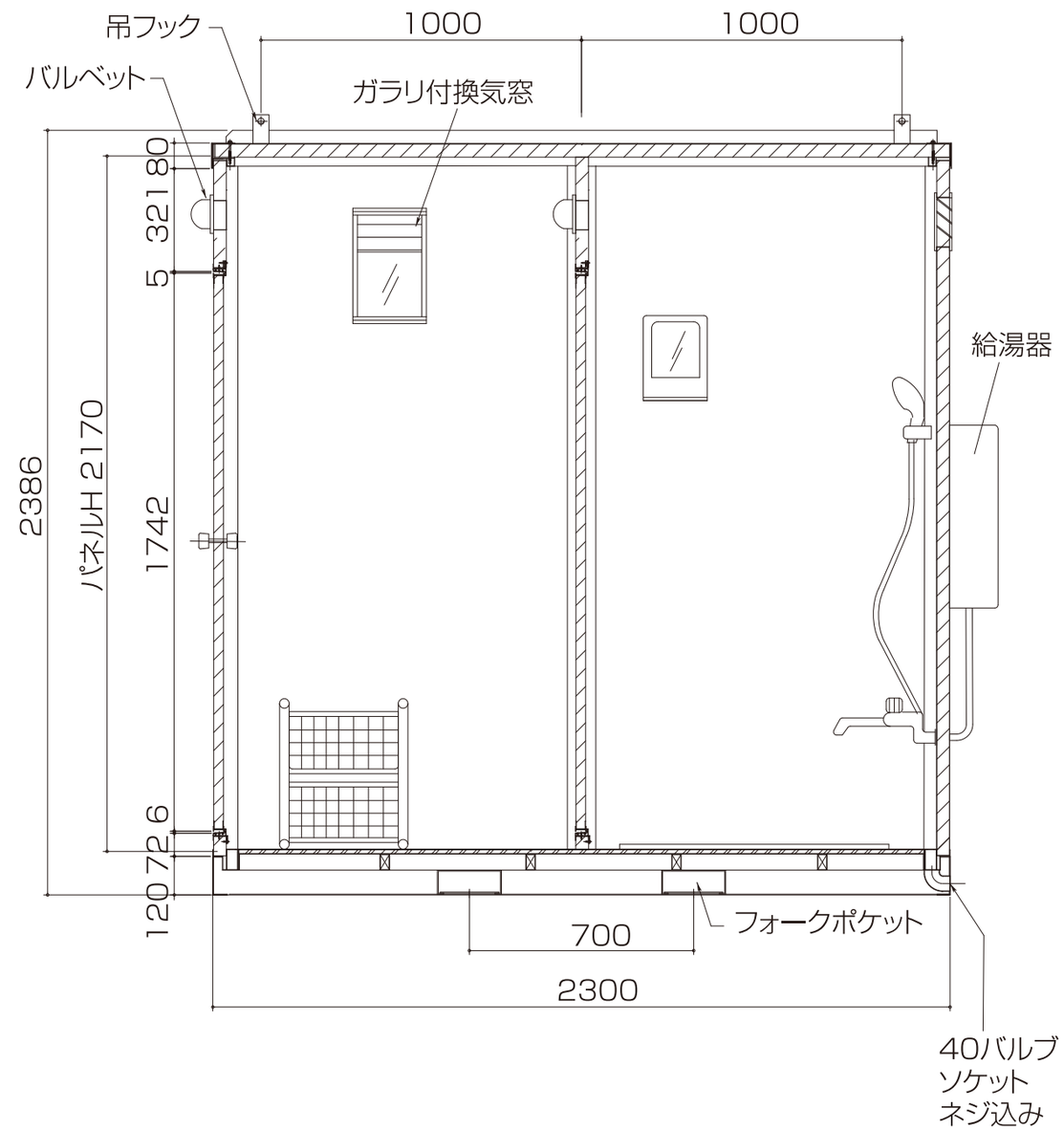
吊フック
バルベット
1000
1000
ガラリ付換気窓
2386
パネルH 2170
1742
321
80
5
6
72
120
給湯器
フォークポケット
700
2300
40バルブ
ソケット
ネジ込み